Light Innovations

Es werde Licht. | *Let there be light.*

Liin **1–2**
Material | *Material* **3–4**
Technologie | *Technology* **5–6**
Anax | Anax CC **7–22**
Mantis **23–34**
Inachis **35–46**
Arctia **47–60**

Gerhard Böhringer & Markus Daubner

Alles ist erleuchtet.
Everything is illuminated.

Licht als Teil der Raumgestaltung, als Ergänzung von Architektur und Einrichtung, als Botschafter von Stimmungen und Anlässen. Licht und Leuchte sollen uns nicht nur sehen lassen, sondern durch ihre Form und Funktion ein Lebensgefühl kommunizieren.

Die Liin-Gründer Gerhard Böhringer und Markus Daubner konzipieren und produzieren seit 2008 Leuchten, die anspruchsvollen Kunden ein perfektes Zusammenspiel aus ausgezeichnetem Design, moderner Technik und robusten Materialien bieten.

Licht als Teil der Raumgestaltung, als Ergänzung von Architektur und Einrichtung, als Botschafter von Stimmungen und Anlässen. Licht und Leuchte sollen uns nicht nur sehen lassen, sondern ein Lebensgefühl kommunizieren, in Form wie auch Funktion.

Seit 2008 entwerfen und produzieren die Liin-Gründer Böhringer und Daubner Leuchten, die anspruchsvollen Kunden ein perfektes Zusammenspiel aus ausgezeichnetem Design, moderner Technik und robusten Materialien bieten.

Mehr als schöner Schein. | *Mehr als schöner Schein.*

Neben ästhetischen Gesichtspunkten steht bei der Entwicklung von Produkten der Firma Liin vor allem ein Maximum an Beständigkeit im Vordergrund.

Zentrales Element ist dabei ein besonderer Leuchtenkorpus aus Aluminium. Durch unsere speziellen Methoden der Oberflächenbehandlung erhalten die Leuchten einen matten Schein (Oberfläche satin), einen perfekten Glanz (Oberfläche brilliance) oder einen gebürsteten Schimmer (Oberfläche brushed). Im anschließenden Eloxal-Verfahren wird auf dem Aluminium eine schützende Oxidschicht erzeugt.

Bei unseren Leuchten Mantis, Inachis und Arctia kombinieren wir den Leuchtenkorpus mit Echtglaseinsätzen.

Neben ästhetischen Gesichtspunkten stehen bei der Entwicklung von Produkten der Firma Liin vor allem ein Maximum an Beständigkeit im Vordergrund. Grundlage hierfür ist oft ein Stück aluminiumstranggepresster Korpus für die Leuchte.

Durch verschiedene Methoden der Oberflächenbehandlung erhalten unsere Leuchten einen matten Schein (Oberfläche satin), einen perfekten Glanz (Oberfläche brilliance) oder einen gebürsteten Schimmer (Oberfläche brushed).

Die hierfür eingesetzten Methoden sind Glasperlenstrahlen, Hochglanzpolieren oder zusätzliches Bürsten.

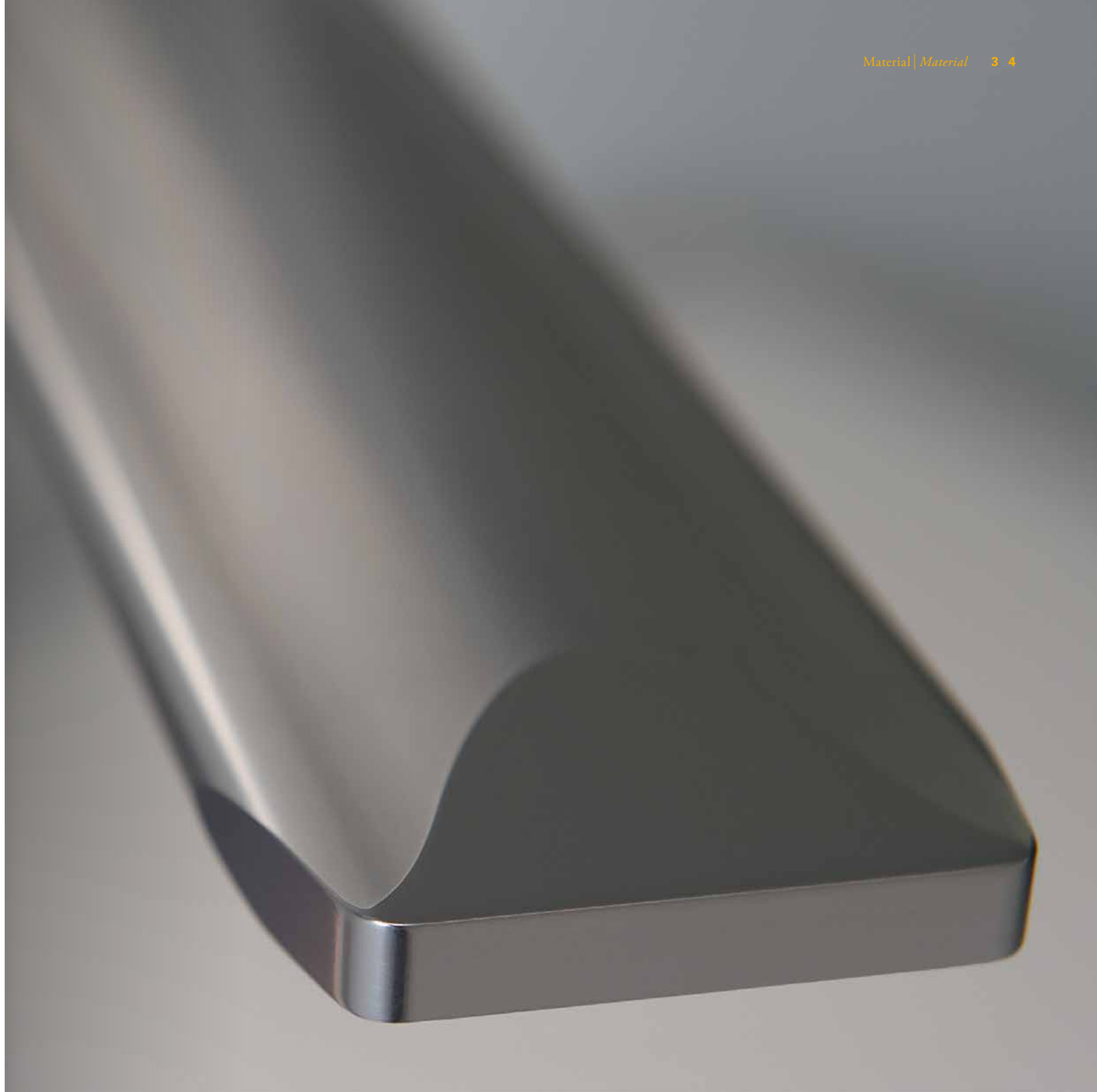

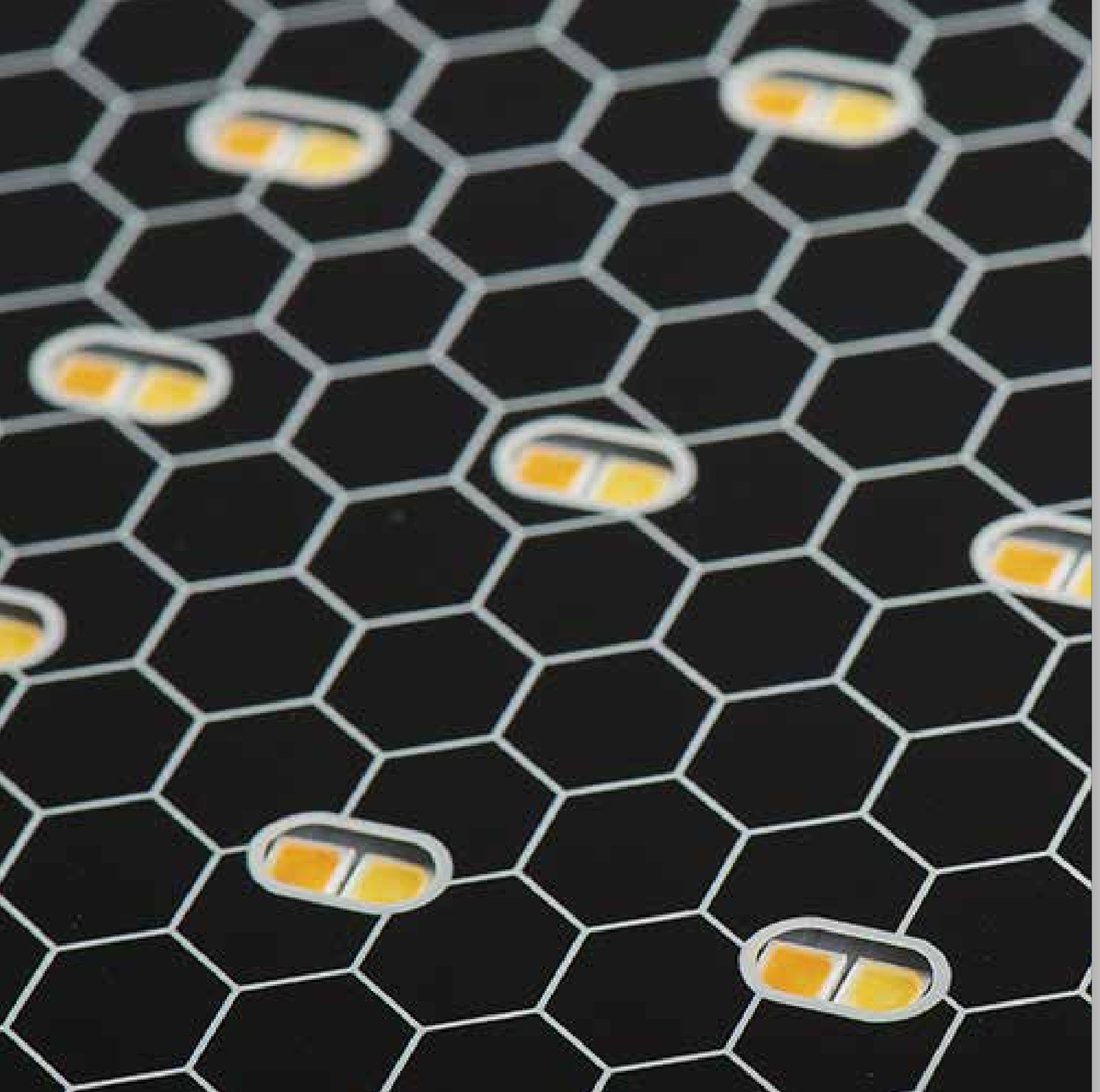

Immer im besten Licht. |
Immer im besten Licht.

Die Verwendung einer hochmodernen und zukunftsorientierten Technik gehört untrennbar zum Selbstverständnis der Marke Liin. Mit der LED-Technologie weltweit führender Hersteller kommen Lichtquellen zum Einsatz, die jeweils die bestmögliche Performance mit optimaler Lichtqualität (CRI > 90) kombinieren. Ein perfektes Wärmemanagement bei allen Liin-Leuchten sorgt für eine extrem lange Lebensdauer der verbauten LEDs.

Auch bei der Auswahl der benötigten elektronischen Komponenten wie Trafo und Steuerelektronik legen wir großen Wert auf robuste Bauteile und Langlebigkeit. Liin bedeutet: Die clevere Symbiose aus Fortschritt, Form und Material.

Ebenso wie höchste Design- und Materialansprüche gehört auch der Einsatz modernster Technik und zukunftsorientierte Ausrichtung untrennbar zum Selbstverständnis der Marke Liin. Da bei der Entwicklung unserer Leuchten auf ein perfektes Wärmemanagement wert gelegt wird, müssen die LEDs nicht getauscht werden können.

Auch bei der Auswahl der benötigen elektronischen Komponenten, wie Trafo und Steuerelektronik legen wir großem Wert auf robuste Bauteile und Langlebigkeit. Die Komposition aus Fortschritt, Form und Material wird so bei Liin zur untrennbaren Symbiose.

reddot design award
winner 2008

Anax | Anax CC

Die Leichtigkeit des Scheins.
Die Leichtigkeit des Scheins.

Wie schwerelos schwebt Anax im Raum, wird zum Rampenlicht illuminierter Objekte, zeigt Konferenz- wie auch Esstische immer im besten Licht. Als strahlende Harmonie aus emotionalen und rationalen Ansprüchen vereint Anax perfekte Beleuchtung mit ausgezeichnetem Design.

Wie schwerelos schwebt Anax im Raum, wird zum Rampenlicht illuminierter Objekte, zeigt Konferenz- wie auch Esstische immer im besten Licht. Als strahlende Harmonie aus emotionalen und rationalen Ansprüchen vereint Anax perfekte Beleuchtung mit ausgezeichnetem Design.

Design wirkt für sich: Die Stromversorgung erfolgt dezent über die Aufhängung, ganz ohne zusätzliches Kabel. | Capacity Sensor for light colour management and dimming Piet et et pratus alictias antur? Quiature simusa conem estiam expliae. Igentotatia

Anax CC

Ein Licht für alle Fälle.

Ein Licht für alle Fälle.

Das stimmige Design von Anax – um eine Dimension erweitert. Anax CC bietet Lichtfarben für jeden Anlass, von warmweiß bis kaltweiß, dimmbar für jede Stimmung. So zeigt sich Licht in seiner ganzen Vielseitigkeit, damit die passende Beleuchtung für alle Tageszeiten und jedes Umfeld geschaffen werden kann.

Das ausgezeichnete Design von Anax – um eine Dimension erweitert. Anax CC bietet Lichtfarben für jeden Anlass, von warmweiß bis kaltweiß, dimmbar für jede Stimmung. So zeigt sich Licht in seiner ganzen Vielseitigkeit, damit die perfekte Beleuchtung für alle Tageszeiten und jedes Umfeld geschaffen werden kann.

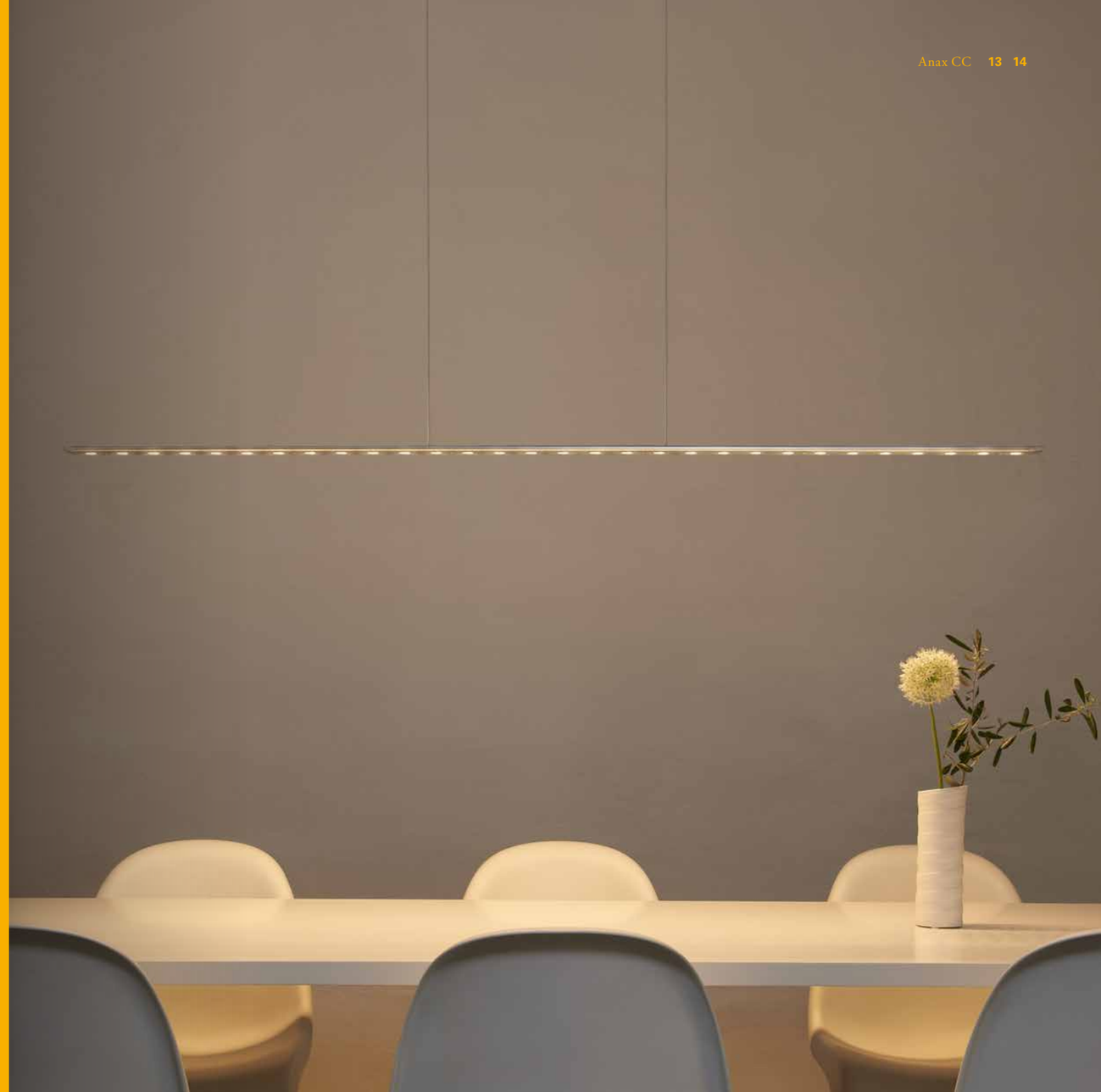

Mehr Licht: eine LED mit 2.700 Kelvin und eine mit 5.700 Kelvin. Die Kelvinstärke kann individuell gemischt werden. | This fixture receives power via the suspension cable Oria idis doluptatur, sit, cori nonsendi si dus derspere posapic atureiust omnihicaest.

Individuell gemischtes Licht | Individual mixed light

Warmweißes Licht | Warm white light

Beleuchtung auf den Punkt gebracht: Lichtfarbe und Lichtstimmung lassen sich über einen kapazitiven Sensor an jede Tageszeit und jeden Anlass ideal anpassen. | The desired light colour can be freely selected and saved by pressing the sensor multiple times or by pressing and holding.

Kaltweißes Licht | Cold white light

Aufhängung | *ceiling unit*

Die Aufhängungen werden in identischer Farbe und Oberfläche geliefert. | The ceiling units will be delivered in corresponding colour & surface

Farben und Oberflächen | *colours and surfaces*

arctic silver – satin

raven grey – satin

jungle brown – satin

arctic silver – brilliance

raven grey – brilliance

jungle brown – brilliance

pearl sand – brushed

inka gold – satin

Technische Daten | *Technical data**

Bestellnummern | *Part numbers*

Modell | Model	Anax			Anax CC		
Länge | Length	1.020 mm	1.350 mm	1.680 mm	1.020 mm	1.350 mm	1.680 mm
arctic silver – satin	965 006 01	967 006 01	968 006 01	975 006 01	977 006 01	978 006 01
arctic silver – brilliance	965 006 11	967 006 11	968 006 11	975 006 11	977 006 11	978 006 11
inka gold – satin	965 006 04	967 006 04	968 006 04	975 006 04	977 006 04	978 006 04
jungle brown – satin	965 006 02	967 006 02	968 006 02	975 006 02	977 006 02	978 006 02
jungle brown – brilliance	965 006 12	967 006 12	968 006 12	975 006 12	977 006 12	978 006 12
raven grey – satin	965 006 03	967 006 03	968 006 03	975 006 03	977 006 03	978 006 03
raven grey – brilliance	965 006 13	967 006 13	968 006 13	975 006 13	977 006 13	978 006 13
pearl sand – brushed	-	-	-	975 006 25	977 006 25	978 006 25
Leistung | Power	25 W	34 W	42 W	37 W	49 W	60 W
Spannung | Voltage	230 – 240 V / 47 – 63 Hz			230 – 240 V / 47 – 63 Hz		
LEDs Kelvin | LEDs Kelvin	3.000 K			2.700 K – 5.700 K		
LEDs CRI | Color Rendering Index	> 92			> 92		

Abmessungen | *Dimensions*

Leuchte | Light

Baldachin: Länge x Breite x Höhe = 450 x 65 x 37,5 mm | Canopy: Length x width x height = 450 x 65 x 37.5 mm

*Der Hersteller behält sich technische Änderungen vor. Angaben: Stand 02.2017.

Abhängung (Kabel) | *Suspension (cable)*

Die Standard-Kabellänge beträgt 100 cm. Kostenloser Service: Bei Fragen zur richtigen Länge der Abhängung oder zum optimalen Abstand zwischen Leuchte und Tisch beraten wir Sie gerne. Die Wunschlänge der Abhängung kann kostenlos durch Liin angepasst werden. Bitte vermerken Sie bei der Bestellung die benötigte Länge.

The standard cable length is 100 cm. Free service: We will be happy to consult with you if you have question about the correct length of the suspension or the optimum distance between the light and the table. Liin can adapt the length of the suspension according to your request at no charge. Please include the required length when placing your order.

Dimmung | *Dimming*

Anax ist in zwei unterschiedlichen Dimmervarianten erhältlich mit integriertem „Touchdimmer" oder Wanddimmer. Anax CC besitzt einen integrierten Touchdimmer für Farbwechsel und Helligkeitsanpassung (die letzte Einstellung wird gespeichert).

Anax is available with two different dimmer variants: the integrated touch dimmer or a wall dimmer. Anax CC has an integrated touch dimmer for changing colour and adjusting brightness (the most recent setting is saved).

Lichtverteilung Anax CC (1.350 mm) | *Light distribution of Anax CC (1.350 mm)*

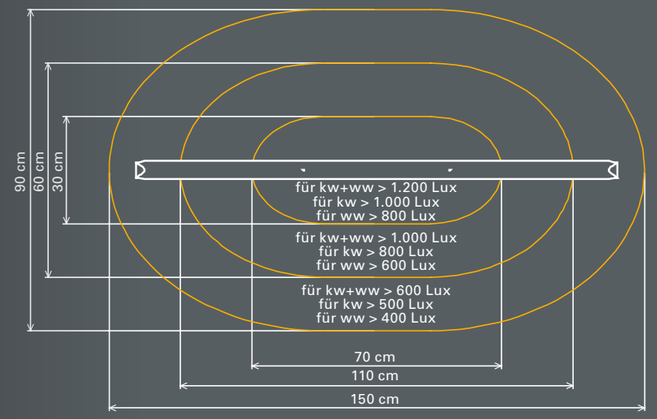

Abstand der Leuchte zur Fläche: 75 cm | Distance of lamp from surface: 75 cm

* The manufacturer reserves the right to make technical modifications. Information updated 02.2017.

Mantis

Schwebendes Lichtspektrum.
Schwebendes Lichtspektrum.

Eine Linie aus Leuchten erzeugt eine einzigartige Licht- und Farbvielfalt. Von kalt- bis warmweiß, mit mehrfarbigem Ambientelicht – so leuchtet Mantis jede Szenerie perfekt aus und setzt dabei stimmungsvolle Akzente. In einer Reihe schwebend steht Mantis für Klarheit im Design, Innovation in der Technik und Farbenfreude im Leben.

Eine Linie aus Leuchten, eine Linie aus Licht- und Farbvielfalt. Von kalt- bis warmweiß und mit mehrfarbigen Ambientenlicht leuchtet Mantis jede Szenerie perfekt aus und setzt dabei stimmungsvolle Akzente. In einer Reihe schwebend steht Mantis für Klarheit im Design, Innovation in der Technik und Farbenfreude im Leben.

In Vielfalt vereint: Die unterschiedlichen Lichtfarben und -stimmungen sowie das frei wählbare Ambientelicht lassen sich über jedes beliebige Pendel mit einem Sensor ansteuern. | Vereint in Vielfalt: Die unterschiedlichen Lichtfarben und -stimmungen und das frei wählbare Ambientenlicht lassen sich über jedes beliebige Pendel mit einem Sensor ansteuern.

Weniger ist mehr: Ansteuerung und Stromversorgung erfolgen über eine von Liin entwickelte Aufhängung. | Weniger ist mehr: Ansteuerung und Stromversorgung erfolgen über eine von Liin entwickelte Aufhängung.

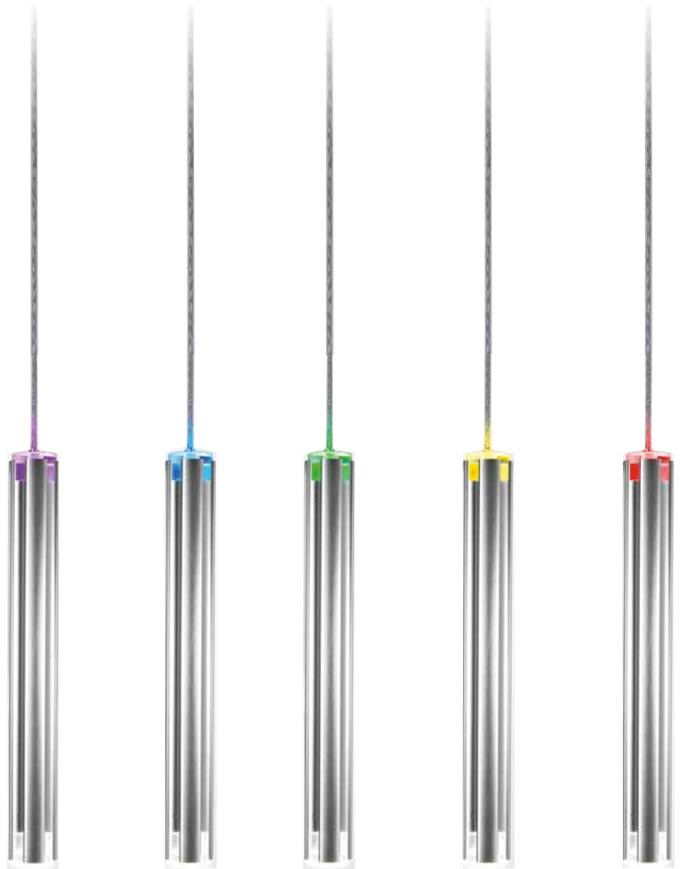

Die Welt ist bunt: Mit unterschiedlichen Farben setzt das Ambientelicht in jedem Umfeld die richtigen Akzente. |

Die Welt ist bunt: Mit unterschiedlichen Farben setzt das Ambientelicht in jedem Umfeld die richtigen Akzente.

Technische Daten | *Technical data**

Bestellnummern | *Part numbers*

Modell | Model	arctic silver – brilliance	
	Zwei Pendel | Two Pendants Best.Nr. | Part No. 885 006 11	Drei Pendel | Three Pendants Best.Nr. | Part No. 888 006 11
Leistung | Power	42 W	60 W
Spannung | Voltage	230 – 240 V, 50 Hz	230 – 240 V, 50 Hz
Lichtfarbe Kelvin | Light colour Kelvin	2.700 K – 5.700 K	2.700 K – 5.700 K
CRI | Color Rendering Index	> 92	> 92

Abmessungen | *Dimensions*

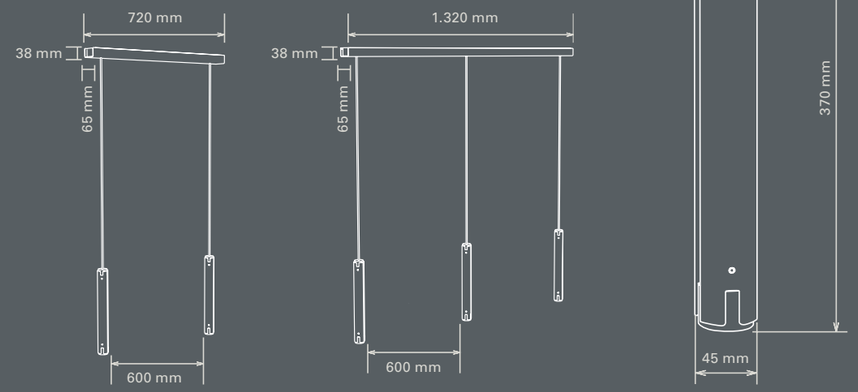

*Der Hersteller behält sich technische Änderungen vor. Angaben: Stand 02.2017.

Lichtverteilung | *Light distribution*

Drei Pendel | Three pendants

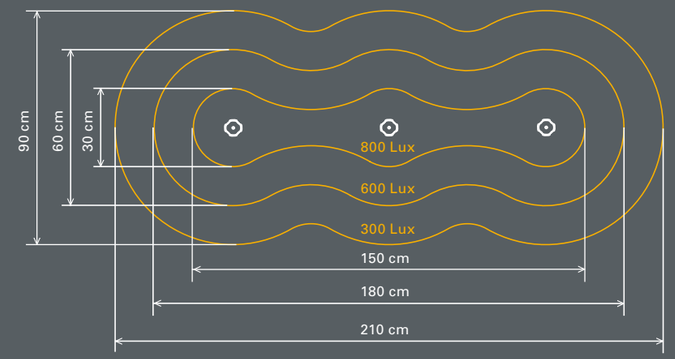

Zwei Pendel | Two pendants

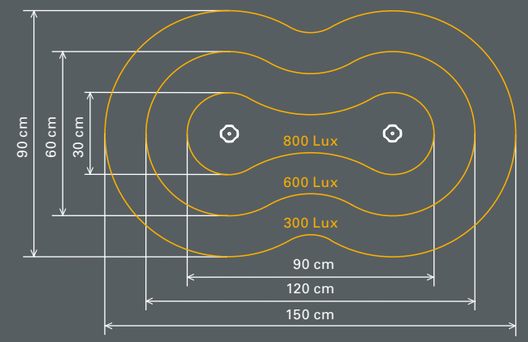

Abstand der Lampe zur Fläche | Distance of lamp from surface: 50 cm

* The manufacturer reserves the right to make technical modifications. Information updated 02.2017.

Inachis

Vielfalt wird ans Licht gebracht.

Vielfalt wird ans Licht gebracht.

Vielseitig im Licht, vielseitig im Design, vielseitig in der Verwendung. Ein- oder zweiflammig wird Inachis zur Bühne für den Detailblick. Unterschiedliche Farben und Materialien setzen gezielt Akzente, mit denen die Leuchte in jedem Raum zum vereinenden Highlight wird, subtil und doch voller Strahlkraft.

Vielseitig im Licht, vielseitig im Design, vielseitig im Einsatz. Ein- oder zweiflammig wird Inachis zur Bühne für den Detailblick. Unterschiedliche Farben und Materialien für die Einsätze setzen gezielt Akzente, mit denen die Leuchte in jedem Raum zum vereinenden Highlight wird, subtil und doch voller Strahlkraft.

Der Blick für das große Ganze: Das zurückhaltende Design bietet die perfekte Beleuchtung für Büros, Ausstellungsräume und öffentliche Gebäude. | The right colour scheme for every mood Ullabo. Nem fugit volum rerione vero

Der Leuchtenkörper ist optimal auf die Kühlung der Leuchtmittel ausgelegt. |

Leuchtenkörper ist optimal auf die Kühlung der Leuchtmittel ausgelegt.

Eine Leuchte setzt Akzente: Material und Farbe der Frontplatten können architektonische Details widerspiegeln und den Raum vervollkommnen. | The right colour scheme for every mood Ullabo. Nem fugit volum rerione vero

Technische Daten | *Technical data**

Bestellnummern | *Part numbers*

Modell | Model		Inachis 1-fach | *Inachis 1-fold*	Inachis 2-fach | *Inachis 2-fold*
Länge | Length		130 cm	175 cm
Farbe & Oberfläche | Coulors & surface	Farbe Glaseinsatz | Coulor glass insert		
arctic silver – satin	weiß | white	761 007 0110	762 007 0110
arctic silver – brilliance	schwarz | black	761 007 0120	762 007 0120
raven grey – satin	schwarz | black	761 007 0320	762 007 0320
Leuchtmittel | Light source		COB Cree	2 x COB Cree
Lichtstrom (gesamt) | Luminous flux		Max. 1.000 lm	Max. 2.000 lm
Farbtemperatur | Color temperature		3.000 K	3.000 K
CRI der LEDs | Color Rendering Index		> 92	
Nennspannung | Rated voltage		220-240 V	
Nennfrequenz | Rated frequency		50/60 Hz	
Leistungsaufnahme (max.) | Power consumption (max.)		15 W	30 W

Abmessungen | *Dimensions*

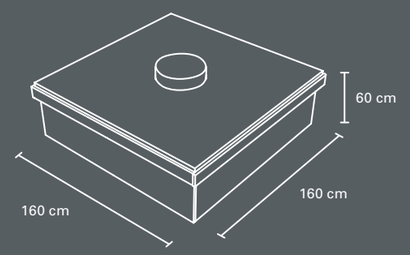

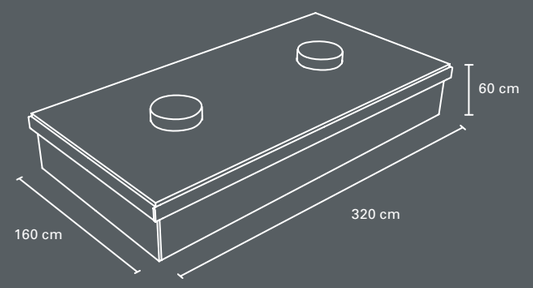

*Der Hersteller behält sich technische Änderungen vor. Angaben: Stand 02.2017.

Strahlungsdiagramm | *Radiation Diagram*

Inachis 1-fach | Inachis 1-fold

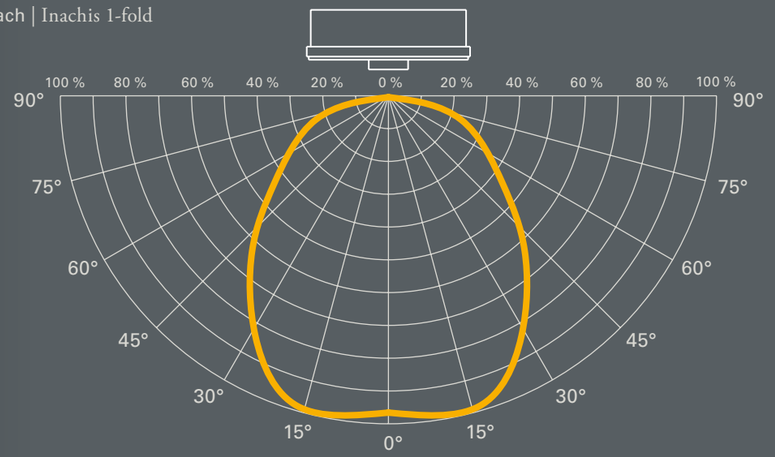

Relative Leuchtdichte Iv | Relative Luminous Indensity Iv

Inachis 2-fach | Inachis 2-fold

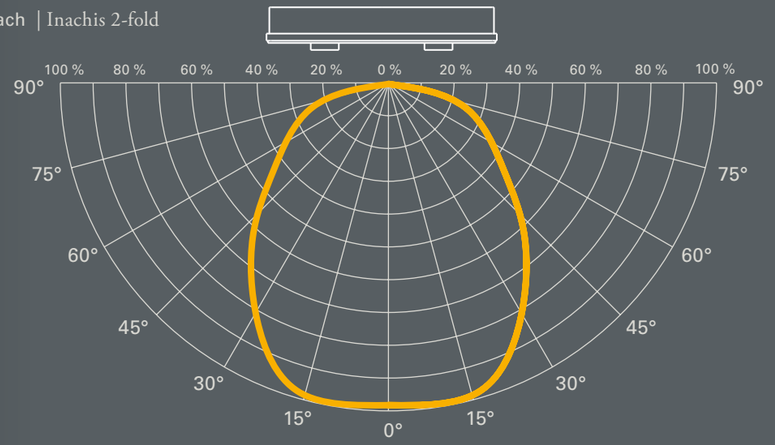

* The manufacturer reserves the right to make technical modifications. Information updated 02.2017.

Arctia

Design steht ins Haus.
Design steht ins Haus.

Licht aus, Spot an! Für Lesestunden oder Millimeterarbeit, warmweiß oder kaltweiß, als indirekte oder direkte Beleuchtung: Die Standleuchte Arctia ist mit ihren frei schwenkbaren LED-Panels immer ein Lichtblick. Eine berührungssensitive Bedienung, ganz ohne Knöpfe und Schalter, lässt einen garantiert nie im Dunkeln tappen.

Licht aus, Spot an! Für Lesestunden oder Millimeterarbeit, warmweiß oder kaltweiß, als indirekte oder direkte Beleuchtung, die Standleuchte Artic ist mit ihren frei schwenkbaren LED-Panels immer ein Lichtblick. Eine berührungssensitive Bedienung, ganz ohne Knöpfe und Schalter, lässt einen garantiert nie im Dunkeln tappen

Auch Licht hat eine Idealtemperatur: Mit einem komfortablen Wechsel zwischen Kalt- und Warmweiß bietet Arctia immer die perfekte Lichtfarbe. | Auch Licht hat eine Idealtemperatur: Mit einem komfortablen Wechsel zwischen kalt- und warmweiß bietet Arctia immer die perfekte Lichtfarbe.

Alles wird erleuchtet: Ob ein Buch in der Hand oder das Gemälde an der Wand, die LED-Panels können frei auf ihr Beleuchtungsziel geschwenkt werden. | Die Frontplatten lassen sich in Material und Farbe den Vorstellungen der Bauherrn und Planer.

Technische Daten | *Technical data**

Bestellnummern | *Part numbers*

Modell | Model	Arctia		Arctia Solo
Länge | Length	130 cm	175 cm	135 cm
arctic silver – satin	677 006 01	679 006 01	677 016 01
raven grey – satin	677 006 03	679 006 03	677 016 03
Leuchtmittel | Light source	56 LEDs	56 LEDs	28 LEDs
Lichtstrom (gesamt) | Luminous flux	Max. 2.400 lm	Max. 2.400 lm	Max. 1.200 lm
Farbtemperatur | Color temperature	2.700 K bis 5.700 K, einstellbar mit Touchsensor (kurzes Berühren) | 2.700 K to 5.700 K, adjustable with touch sensor (short touch)		
CRI der LEDs | Color Rendering Index	>90		
Nennspannung | Rated voltage	220-240 V		
Nennfrequenz | Rated frequency	50/60 Hz		
Leistungsaufnahme (max.) | Power consumption (max.)	30 W	30 W	15 W
Schutzklasse | Rated voltage	I		

Die LED-Panels sind um 360° drehbar (ohne Begrenzung). | The LED panels can be rotated 360 ° (without limitation).
Das Standrohr dient als Sensor zum Ändern der Lichtfarbe (kurzes Berühren) und zum Dimmen (langes Berühren).
| The standpipe serves as a sensor for changing the light color (short touch) and for dimming (long touch).

*Der Hersteller behält sich technische Änderungen vor. Angaben: Stand 02.2017.

Abmessungen | *Dimensions*

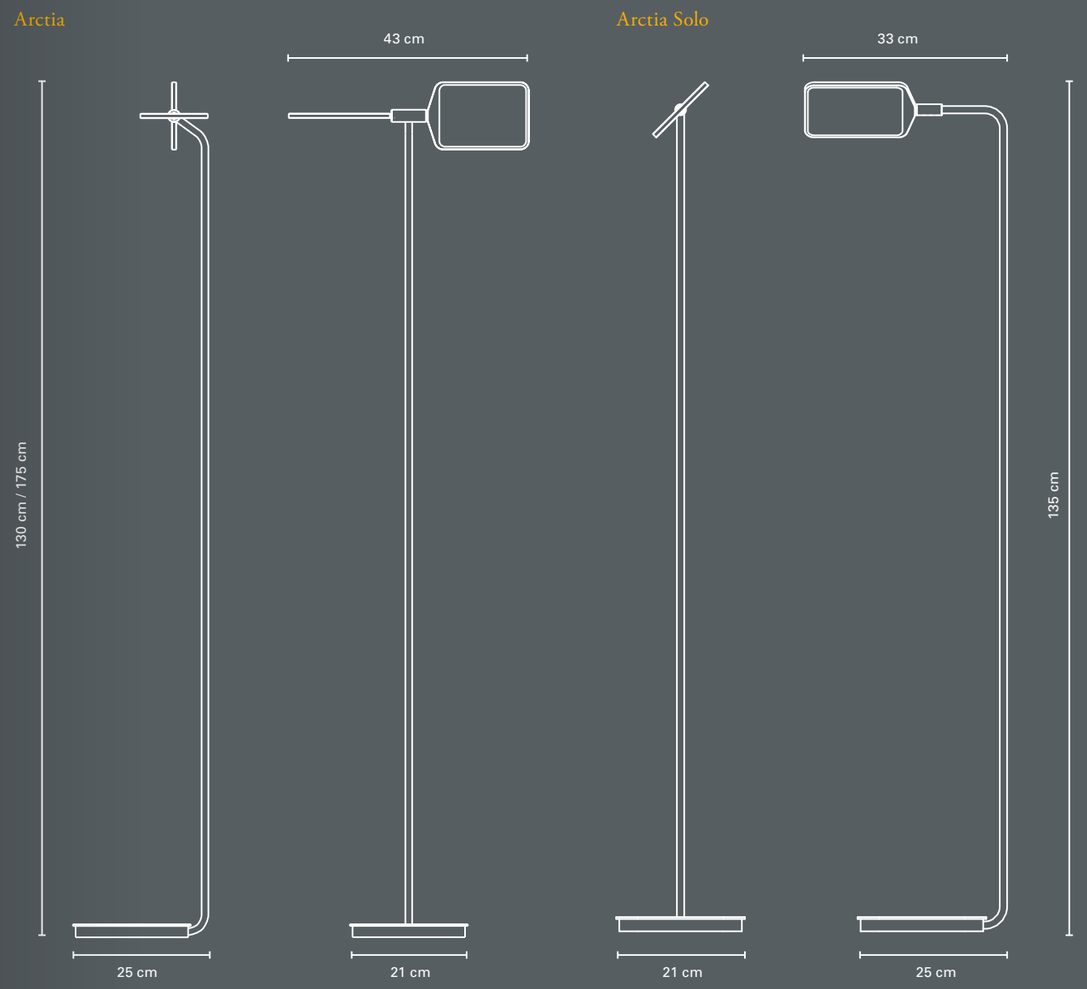

* The manufacturer reserves the right to make technical modifications. Information updated 02.1017.

Light Innovations

Liin – Light Innovations | Böhringer und Daubner GbR |
Wittelsbacherstraße 126 | 90475 Nürnberg
Tel. +49 (0)911 / 98 80 26 20 | Fax +49 (0)911 / 98 80 26 22
info@liin.de | **www.liin.de**